BAKKER HYDRAULIC b.v.
Nijverheidsweg 6 6662 NG Elst
Telefoon: 0481-374757
Telefax: 0481-375280

STKS Stenenklem

TECHNISCHE GEGEVENS:

Type knijperbak:	**STKS**
Klemlengte:	1300 mm
Hoogte (effectief):	1150 mm
Breedteverstelling:	700 mm t/m 1100 mm
Eigen gewicht:	500 kg
Maximale capaciteit :	2500 kg

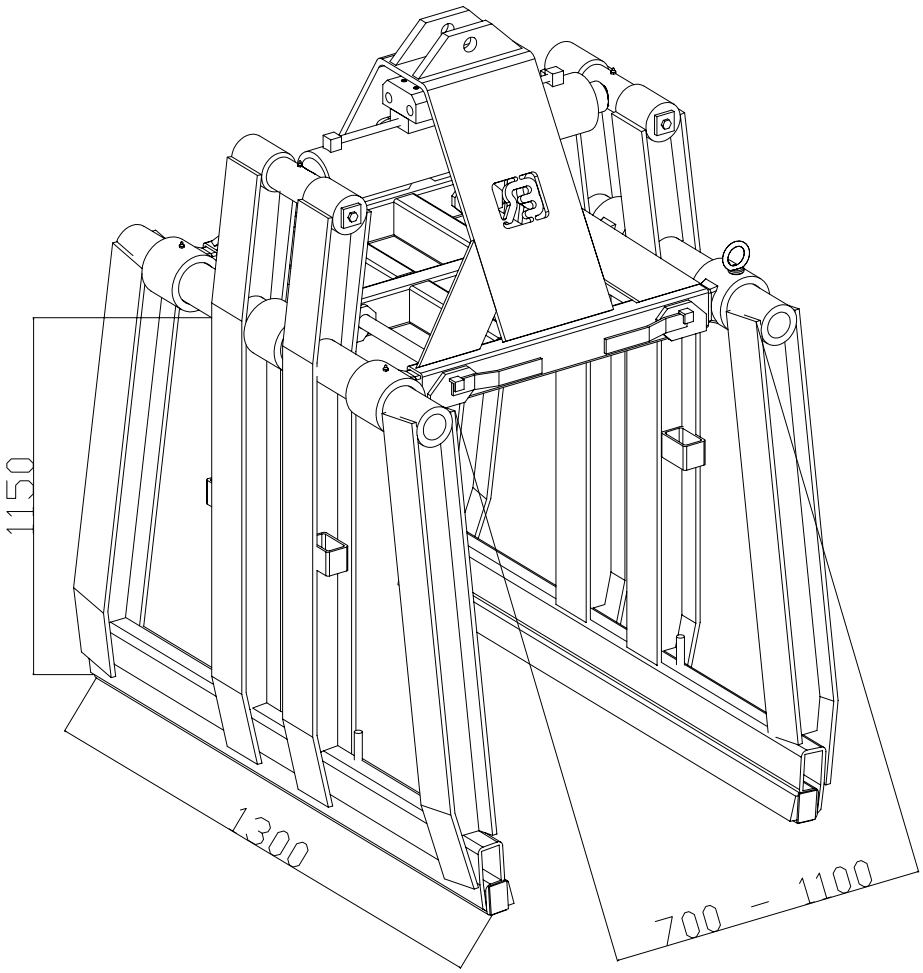

BAKKER HYDRAULIC b.v.
Nijverheidsweg 6 6662 NG Elst
Telefoon: 0481-374757
Telefax: 0481-375280

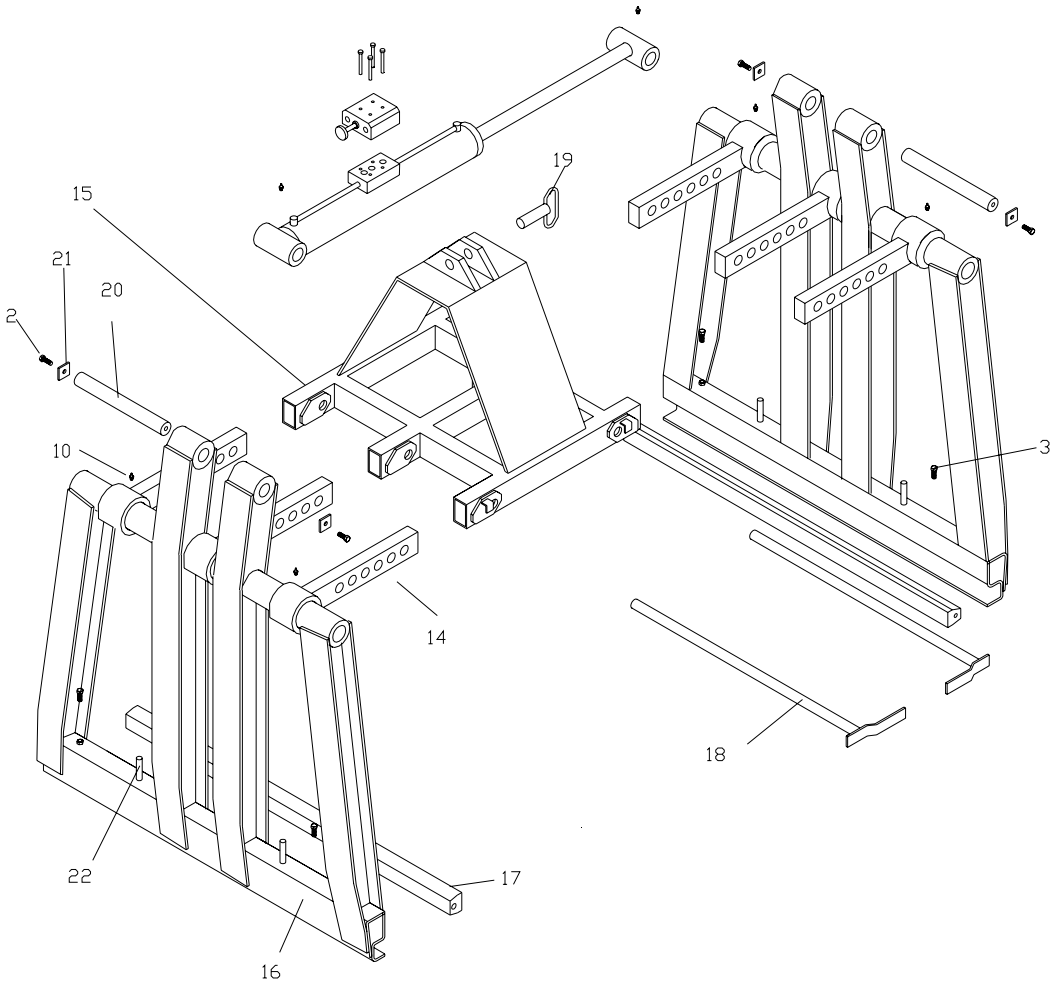

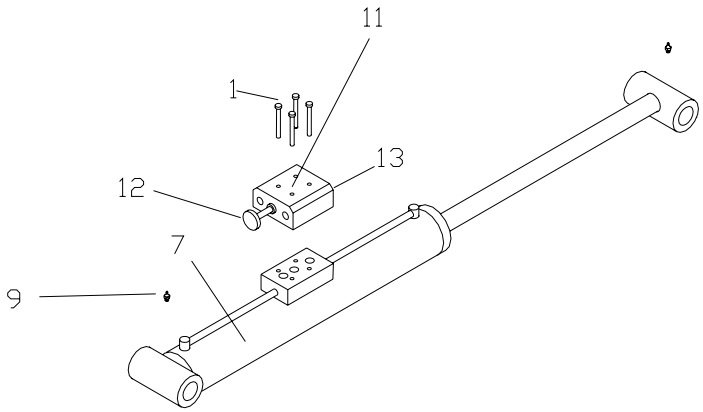

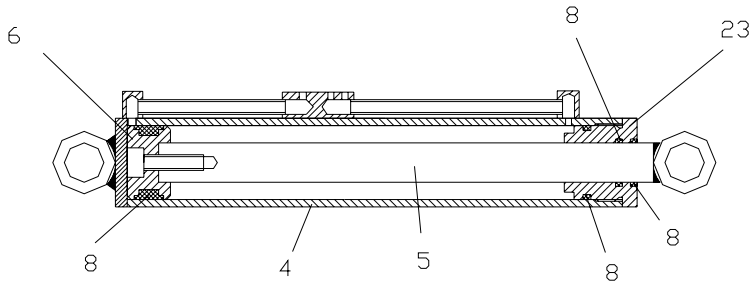

BAKKER HYDRAULIC b.v.
Nijverheidsweg 6 6662 NG Elst
Telefoon: 0481-374757
Telefax: 0481-375280

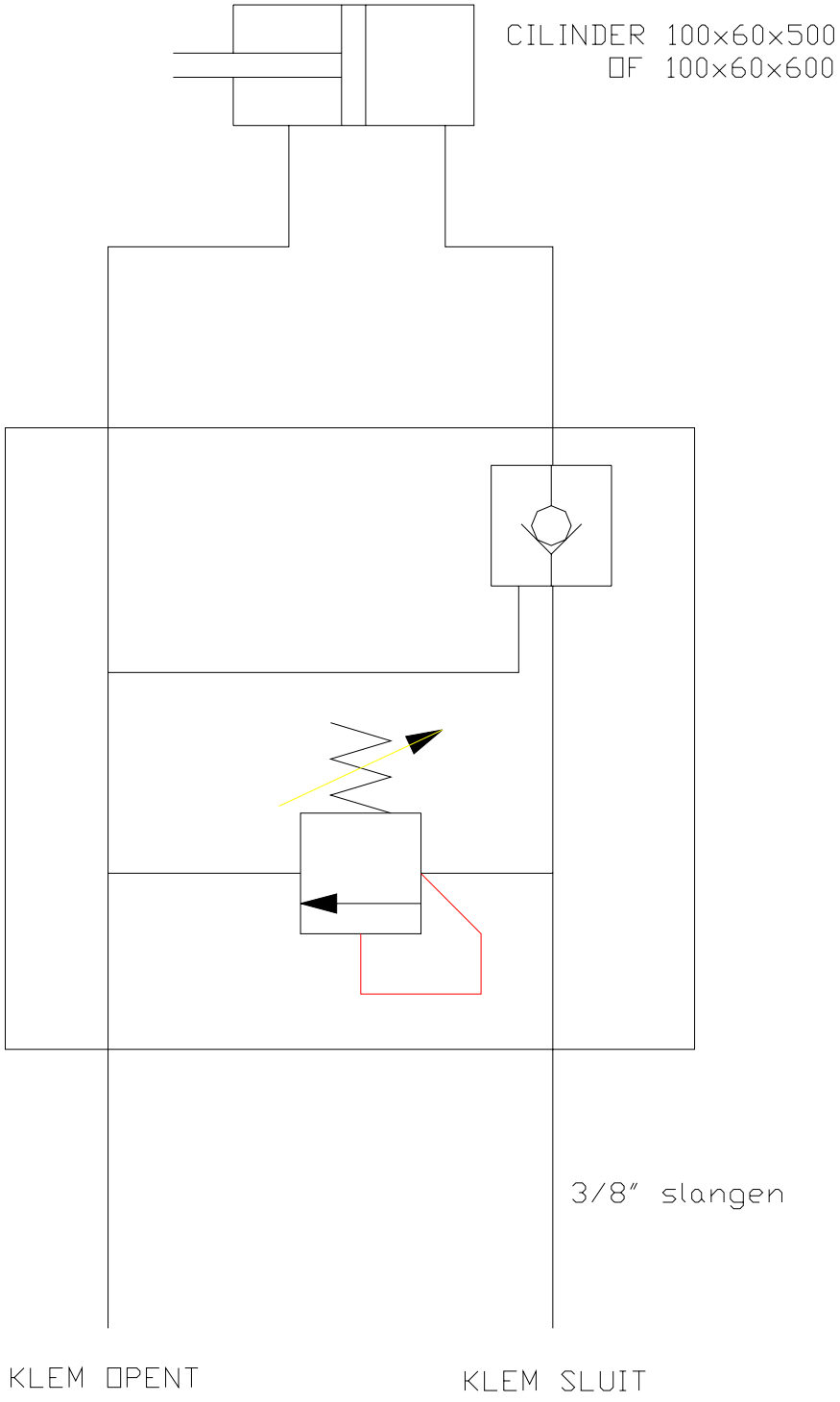

BAKKER HYDRAULIC b.v.
Nijverheidsweg 6 6662 NG Elst
Telefoon: 0481-374757
Telefax: 0481-375280

ONDERDELENLIJST

POS	NUMMER	AANTAL	OMSCHRIJVING
1	1280615	4	BOUT
2	1281203	4	BOUT
3	1281401	4	BOUT
4	1213003	1	CILINDERBUIS
5	1213005	1	ZUIGERSTANG
6	1213007	1	ZUIGER
7	1213009	1	CILINDER
8	1213018	1	AFDICHTINGSSET
9	1270002	8	VETNIPPEL
10	1270001	8	VETNIPPEL
11	1211310	1	DRUKREDUCEERKLEP
12	1211311	1	DRUKREGELVENTIEL
13	1211312	1	TERUGSLAGKLEP
14	1213026	6	TREKSTANG
15	1213037	1	BRUGSTUK
16	1213040	2	ONDERBALK
17	1213050	2	KLEMRUBBER
18	1213077	2	PEN
19	1213080	1	PEN
20	1213085	2	PEN
21	1213087	4	BORGPLAAT
22	1213095	4	PEN
23	1213008	1	KOPMOER